BIOJAQ DG ASTE 5 LOW

DESENHO TÉCNICO

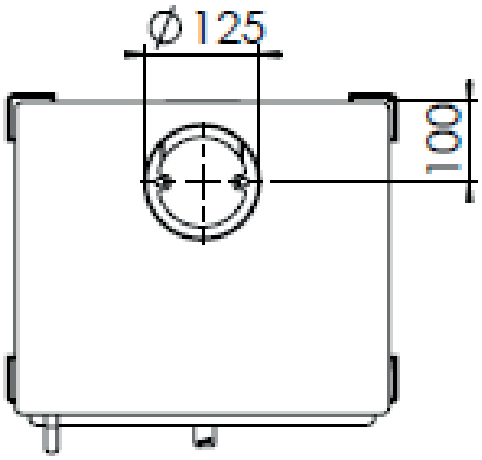

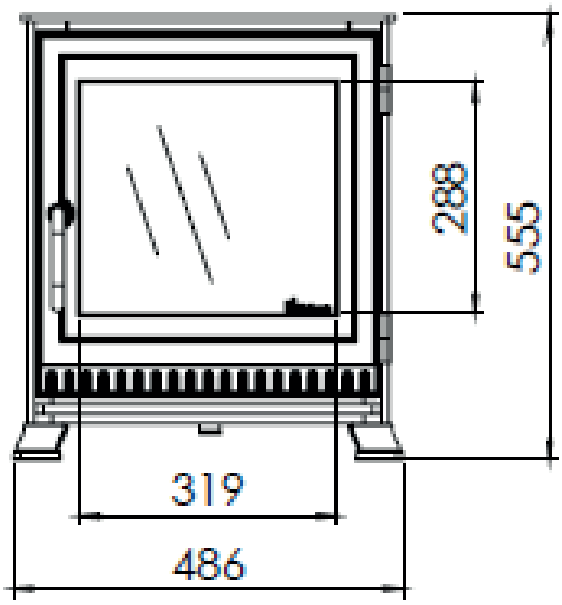

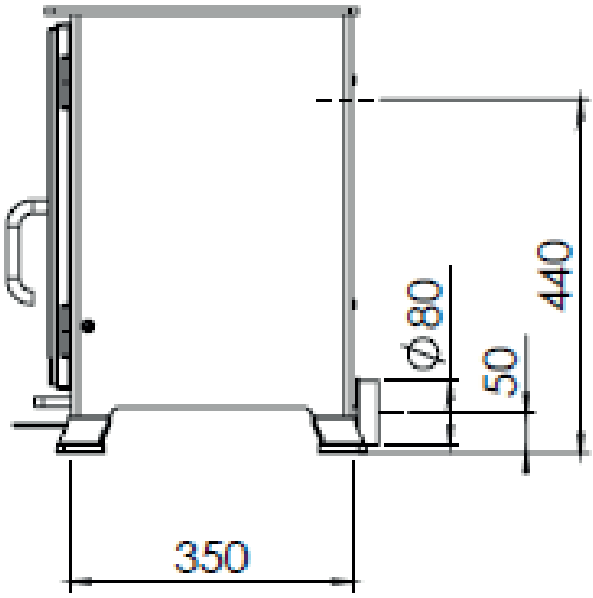

BIOJAQ DG ASTE 5 LOW		Potência Nominal: 4,9 | 7,0 kW	ø saída de fumos: 125 mm
		Rendimento: 82,0 %	ø entrada de ar: 80 mm
Salamandra	Lenha	Consumo médio de lenha: 1,4 kg/h	

Biojaq Energias Renováveis - Soluções de qualidade em climatização
Parque Empresarial Meadela, Lote 14 - 4900-021 Meadela - Viana do Castelo
258845133 | 961625764

Importador exclusivo para Portugal: Bodart & Gonay | DRU | Palazzetti | Dik Geurts | Metalfire | Froling | Jolly Mec